简单充电解决方案

电路描述：

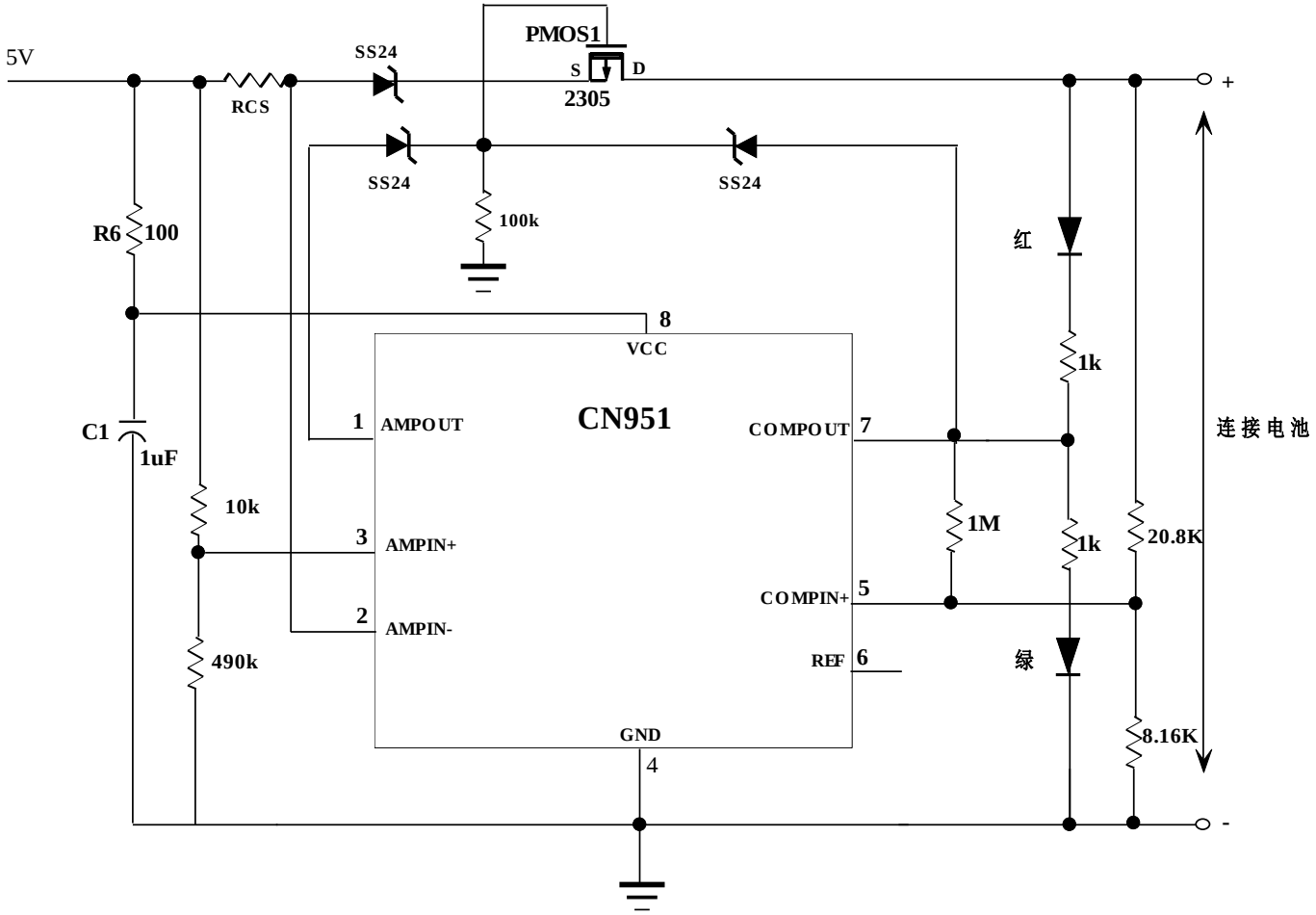

在图中，

- 充电电流设置公式为 0.1/RCS;
- 充电到 4.35V，充电关断，亮绿灯
- 电池到 4.17V，再次充电。

本文中所描述的电路仅供参考，上海如韵电子有限公司对使用本文中所描述的电路不承担任何责任。
上海如韵电子有限公司保留对器件的设计或者器件的技术规格书随时做出修改而不特别通知的权利。